Temp-1Wire

*Jednoduché digitální čidlo teploty, komunikující po rozhraní 1-Wire (Poseidon sběrnice **1W bus**). Čidlo je určeno pro připojení do měřící jednotky Poseidon.*

Na jedné sběrnici, může být najednou připojeno až 10 těchto čidel paralelně, každé čidlo je identifikováno jednoznačným sériovým číslem.. Čidlo teploty využívá k měření teploty integrovaný prvek s přesností ± 0,5°C.

Všechny čidla obsahují konektor RJ11.

Zapojení konektorů

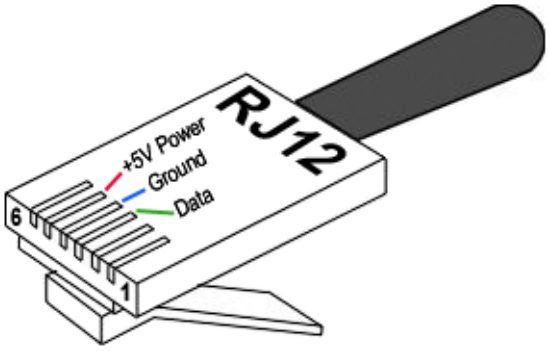

RJ12	RJ11			
3	**2**	**Data**	<–>	Data 1-Wire
4	**3**	**GND**	---	System Ground
5	**4**	**+5V**	---	Power supply

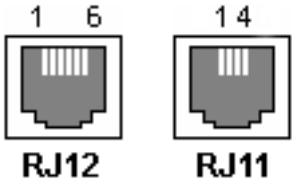

Technické parametry

Rozsah měřené teploty.....-30°C to +105°C - pokud není uvedeno jinak
Formát rozlišení.....0,01 °C
Přesnost měření ..... +/- 0,5 °C v rozsahu -10°C až +85°C
+/- 2 °C v rozsahu -55°C až +125°C

Měřicí prvek.....DS18B20

Komunikace..... 1-Wire sběrnice – specifikace DS18B20
Komunikační linka ..... 1-Wire (Data, GND, +5V)
Podpůrné prvky ..... Pull-up resistor 10 kΩ, kapacita na napájení 100nF

				.
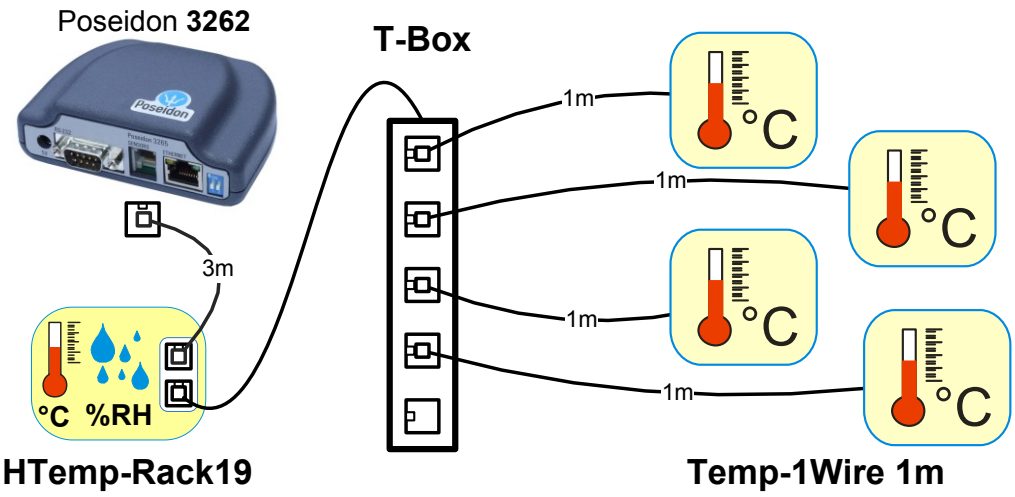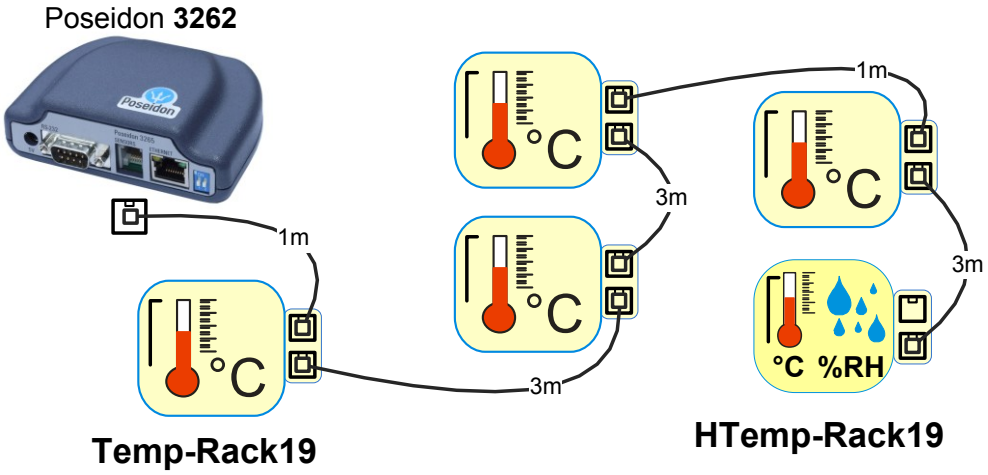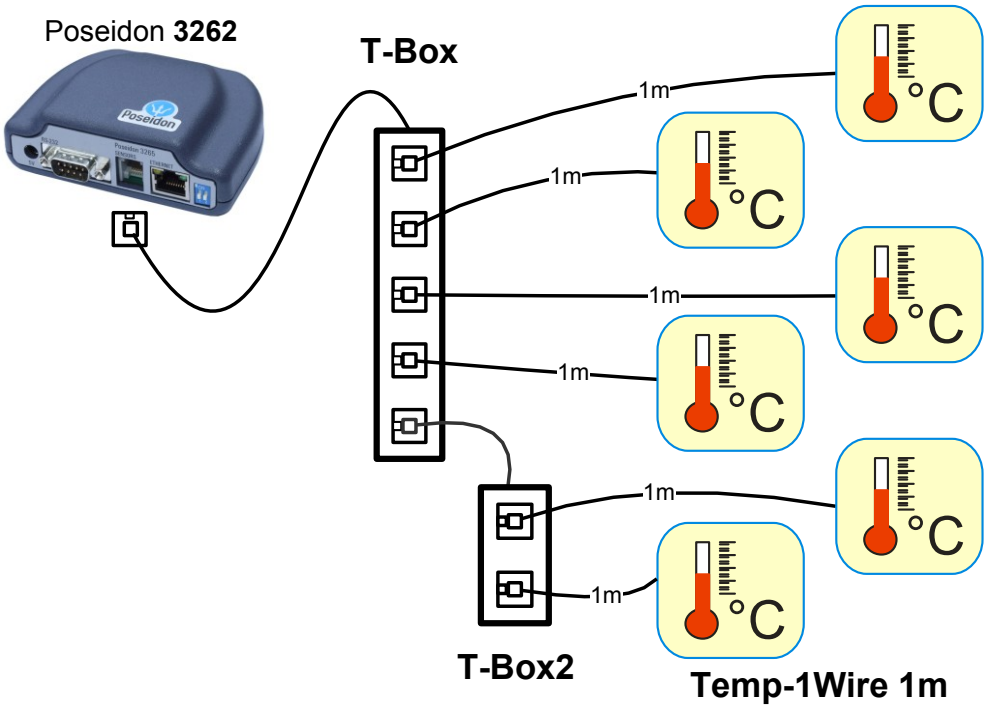
Příklady propojení